Dappen

www.cleverbaggern.de

Tamisage/triage sélectif sur site grâce au godet trieur hydraulique

CREUSER - TAMISER - CHARGER

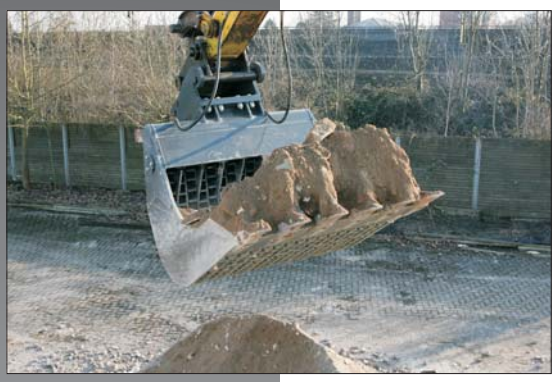

Grâce au godet trieur « DASIE », vous triez, réutilisez et revalorisez les matériaux de chantier tels que : gravats, décombres, déchets mixtes, terreaux, résidus de combustion etc. Votre volume de stockage augmente et vos frais de transport et de décharge diminuent !

Le godet trieur ”DASIE” s'utilise sur les sites de loisirs, les surfaces agricoles, les constructions de routes et de canalisations, pour les travaux de démolition et dans les carrières. Le tamisage des décombres, gravats, des masses de terre et surtout la récupération de matériaux rocheux réutilisables vous assureront une rentabilité considérable.

Le godet trieur ”DASIE” s'utilise comme une benne d'excavation ou de chargement et simultanément comme tamiseuse/trieuse. Sur chantier, il tamisera tous les matériaux sans bouchage, sans problème et de façon absolument efficace.

Le godet trieur ”DASIE” est utilisé dans les aménagements d'espaces verts et sur les sites agricoles, pour l'excavation de routes pavées avec récupération des pavés ou aussi pour le nettoyage et l'aération du sable pour plaines de jeux ou pour le terreau.

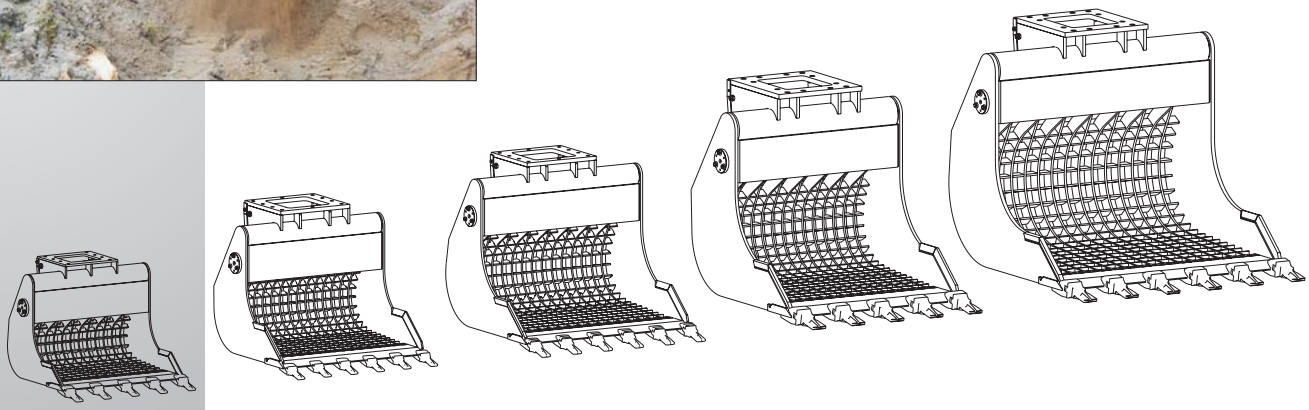

www.cleverbaggern.de

Le godet trieur ”DASIE”est disponible avec deux accessoires permettant de modifier la largeur de travail du dispositif. Ces deux options augmentent l'intérêt pour le client car la largeur de triage peut rapidement être modifiée.

Option 1 - Barre de modification: cette barre est fixée et vissée sur le dispositif de base au moyen d'un distanceur et la largeur des mailles sera réduite de 50%.

Option 2 - Tôles d'insertion: ces tôles d'insertion s'adaptent avec précision à la forme des barres et sont reliées et vissées à ces barres. La largeur des mailles est ajustée conformément aux besoins du client et vont de 10 x 10 mm pour le sable jusqu'à 40 x 40 mm et plus pour d'autres applications.

Option 1:
Barre de modification

Tamis standard

Option 2:
Tôles d'insertion

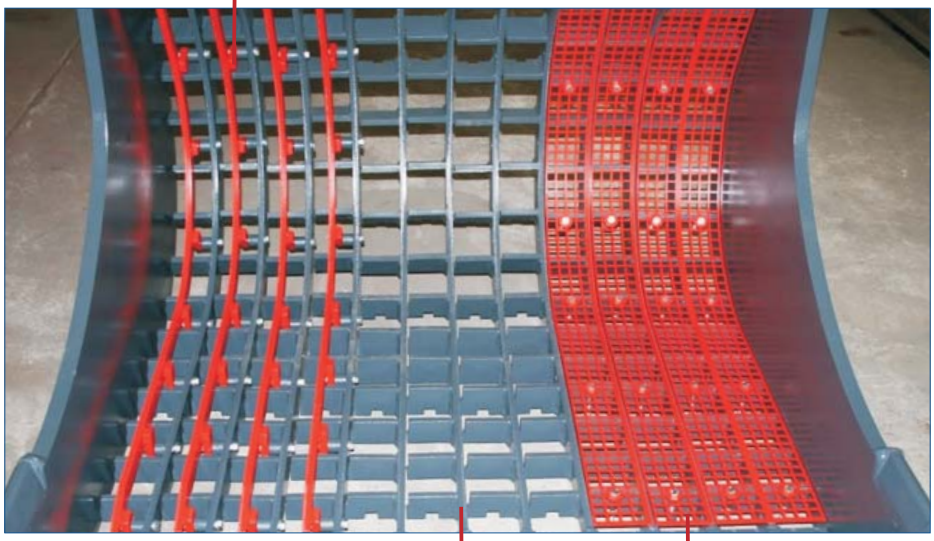

Types d'excavatrices

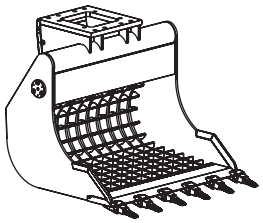

	Volumes de tamisage	Mesure SAE	Tonnage de l'excavatrice
B 18- 400-	40 l	70 l	à partir de 1,5 t
B 18- 600-	60 l	105 l	à partir de 2,0 t
B 18- 800-	80 l	140 l	à partir de 3,0 t
B 18-1000-	100 l	175 l	à partir de 4,0 t
Standard des tamis 30, 40, 50 et 60mm			

	Volumes de tamisage	Mesure SAE	Tonnage de l'excavatrice
B 24- 600-	105 l	160 l	à partir de 4,0 t
B 24- 800-	140 l	215 l	à partir de 5,5 t
B 24-1000-	175 l	270 l	à partir de 7,0 t
B 24-1200-	210 l	320 l	à partir de 9,5 t
B 24-1500-	265 l	400 l	à partir de 12,0 t
Standard des tamis 30, 40, 50, 60 et 80mm			

	Volumes de tamisage	Mesure SAE	Tonnage de l'excavatrice
B 28- 600-	135 l	230 l	à partir de 8,0 t
B 28- 800-	180 l	310 l	à partir de 9,5 t
B 28-1000-	225 l	385 l	à partir de 11,0 t
B 28-1200-	270 l	460 l	à partir de 14,0 t
B 28-1500-	335 l	575 l	à partir de 16,0 t
Standard des tamis 30, 40, 50, 60 et 80mm			

	Volumes de tamisage	Mesure SAE	Tonnage de l'excavatrice
B 34-1000-	345 l	540 l	à partir de 14,0 t
B 34-1200-	410 l	645 l	à partir de 16,0 t
B 34-1500-	515 l	810 l	à partir de 18,0 t
B 34-1800-	615 l	970 l	à partir de 20,0 t
Standard des tamis 30, 40, 50, 60, 80, 100 et 120mm			

	Volumes de tamisage	Mesure SAE	Tonnage de l'excavatrice
B 44-1000-	460 l	760 l	à partir de 16,0 t
B 44-1200-	550 l	912 l	à partir de 18,0 t
B 44-1500-	684 l	1140 l	à partir de 20,0 t
B 44-1800-	820 l	1370 l	à partir de 24,0 t
Standard des tamis 30, 40, 50, 60, 80, 100 et 120mm			

Types de chargeuses sur roues

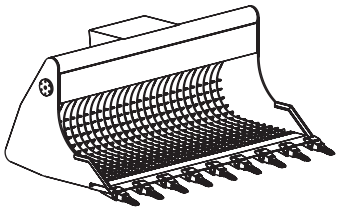

	Volumes de tamisage	Mesure SAE	Tonnage de l'excavatrice
R 18-1200-	120 l	210 l	à partir de 3,8 t
R 18-1500-	145 l	260 l	à partir de 5,8 t
R 18-1800-	175 l	310 l	à partir de 6,5 t
R 18-2000-	195 l	345 l	à partir de 7,0 t
R 18-2200-	215 l	380 l	à partir de 8,5 t
Standard des tamis 30, 40, 50 et 60mm			

	Volumes de tamisage	Mesure SAE	Tonnage de l'excavatrice
R 24-1800-	320 l	480 l	à partir de 6,0 t
R 24-2000-	355 l	535 l	à partir de 8,0 t
R 24-2200-	390 l	590 l	à partir de 10,0 t
R 24-2400-	425 l	640 l	à partir de 11,5 t
Standard des tamis 30, 40, 50, 60 et 80mm			

	Volumes de tamisage	Mesure SAE	Tonnage de l'excavatrice
R 28-1800-	405 l	690 l	à partir de 8,0 t
R 28-2000-	450 l	770 l	à partir de 10,0 t
R 28-2200-	495 l	845 l	à partir de 11,5 t
R 28-2400-	540 l	925 l	à partir de 13,0 t
Standard des tamis 30, 40, 50, 60 et 80mm			

	Volumes de tamisage	Mesure SAE	Tonnage de l'excavatrice
R 34-2200-	755 l	1185 l	à partir de 11,5 t
R 34-2400-	820 l	1295 l	à partir de 13,0 t
R 34-2600-	890 l	1400 l	à partir de 14,5 t
R 34-2800-	960 l	1510 l	à partir de 16,0 t
R 34-3000-	1025 l	1615 l	à partir de 17,5 t
Standard des tamis 30, 40, 50, 60, 80, 100 et 120mm			

	Volumes de tamisage	Mesure SAE	Tonnage de l'excavatrice
R 44-2200-	1005 l	1675 l	à partir de 16,0 t
R 44-2400-	1095 l	1825 l	à partir de 18,0 t
R 44-2600-	1185 l	1980 l	à partir de 20,0 t
R 44-2800-	1280 l	2130 l	à partir de 22,0 t
R 44-3000-	1370 l	2285 l	à partir de 24,0 t
Standard des tamis 30, 40, 50, 60, 80, 100 et 120mm			

Dappen

Werkzeug & Maschinenbau GmbH

Holzkamp 9
D-41352 Korschenbroich
Tel.: 0 21 61 - 67 16 12
Fax: 0 21 61 - 67 16 99
info@dappen-maschinenbau.de
www.cleverbaggern.de

Votre concessionnaire